FILTEC Industrie
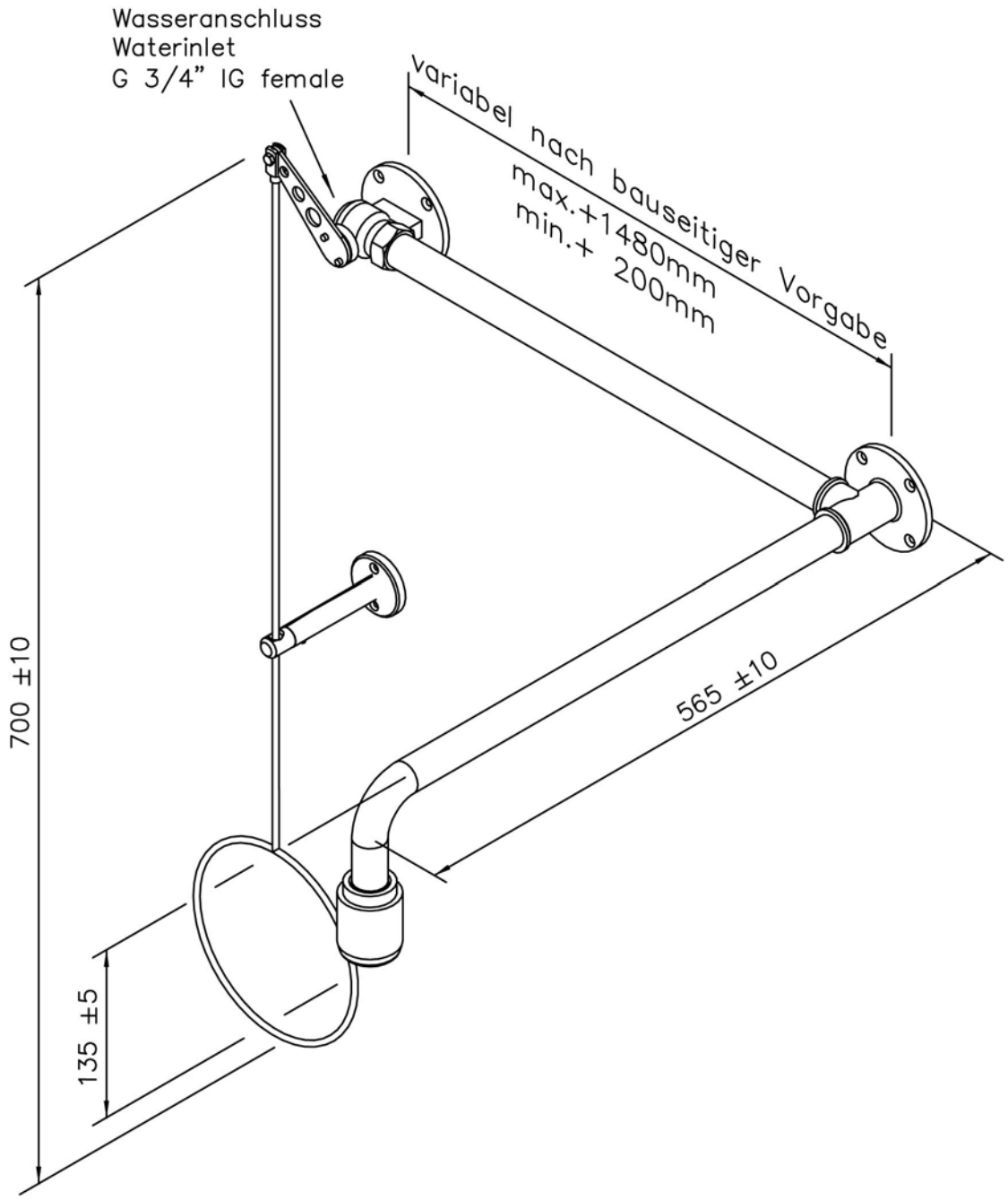
17 084 xxxV