FILTEC Industrie
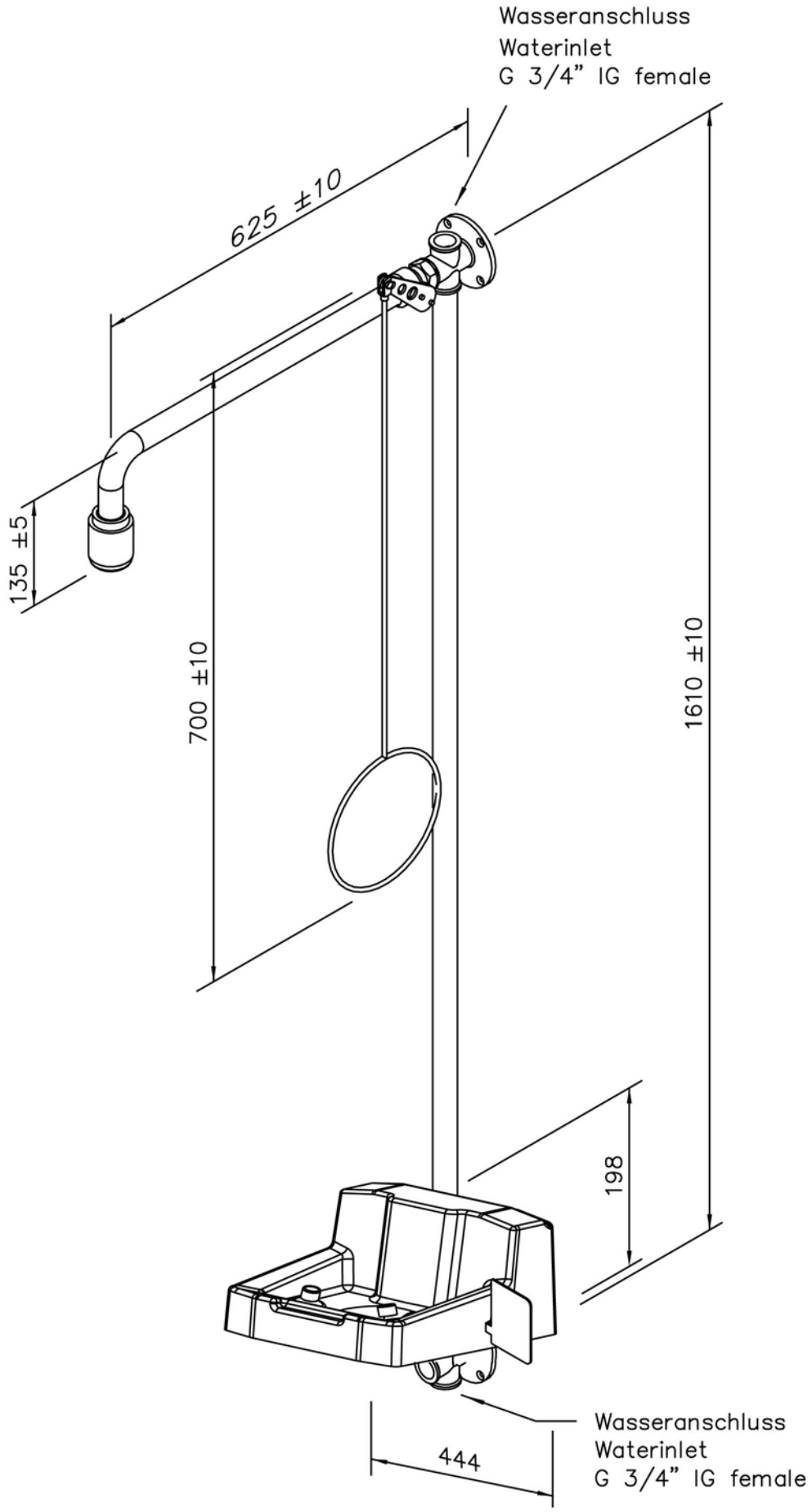
17 866 xxx